ZENY
COSMETICAL PACKAGE

用 心 做 好 一 支 笔 !
Make Every Pencil Excellent !

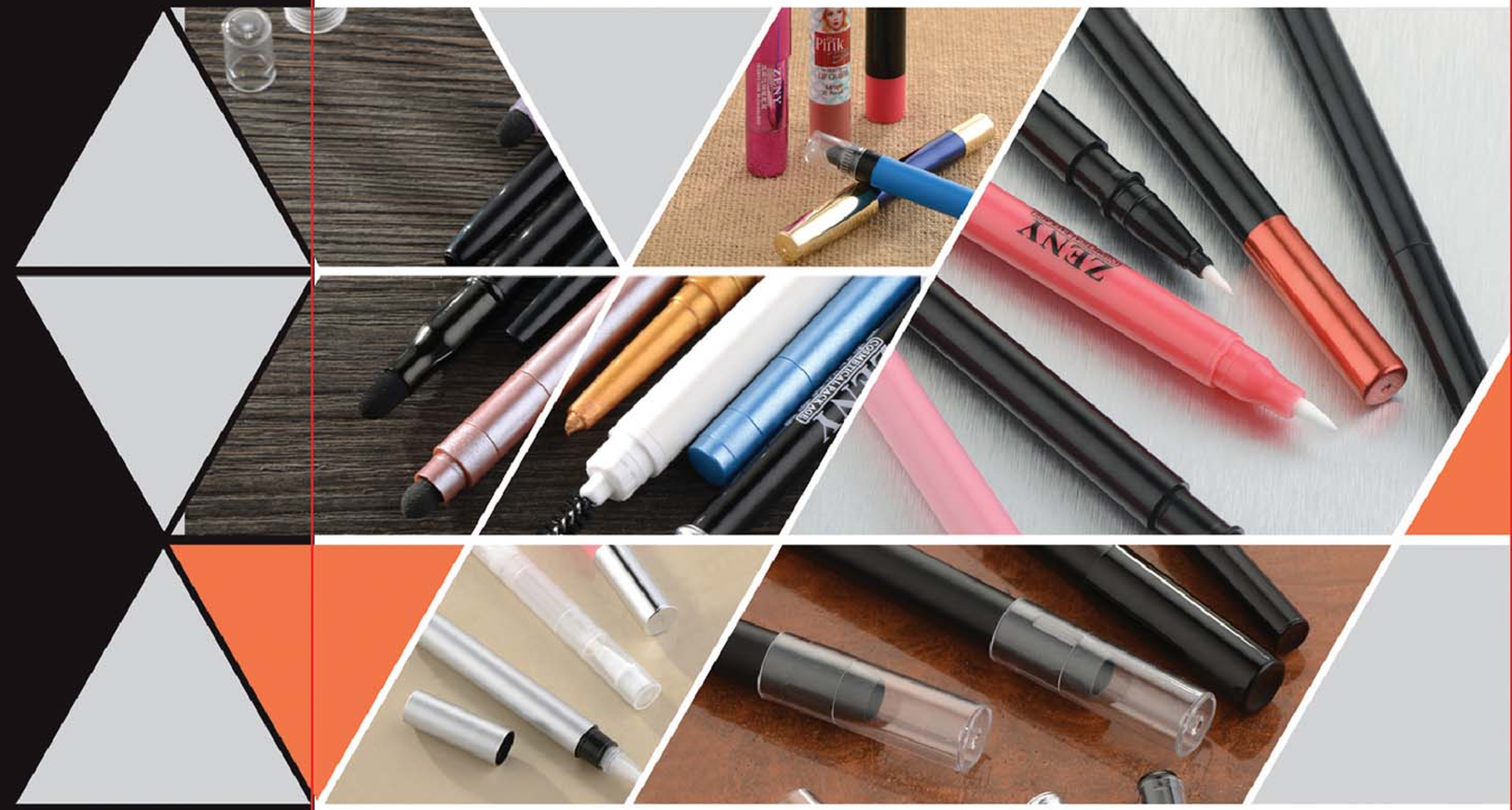

宁波正奕日化包装制品有限公司
Ningbo Zeny Cosmetical Package Products Co.,Ltd.

ZENY
COSMETICAL PACKAGE

宁波正奕日化包装制品有限公司
Ningbo Zeny Cosmetical Package Products Co.,Ltd.
地址：中国浙江余姚市远东工业城CW6
Add: CW6 Far East Industrial City, Yuyao city, Zhejiang Province, China
Tel: 0086-574-62667113 Fax: 0086-574-62667111
Http://www.nb-zeny.com

用 心 做 好 一 支 笔 !
Make Every Pencil Excellent !

积累创新 Accumulation&Innovation
定制服务 Customization Service
放心体验 Good User Experience Be Assured

公司简介

宁波正奕日化包装制品有限公司是一家专业生产塑料制化妆笔包材的新兴企业，主要致力于各类化妆笔的设计、开发、生产。目前我们有塑料旋转笔，液体笔，发泡笔，化妆笔配件等主要产品；我们的使命是追求卓越和创新，成为化妆笔包材研发和生产专家，为美丽事业做出贡献。

正奕成立于2011年，在过去的几年中秉持“客户的满意是我们唯一的标准”的经营和品质理念，遵循“团队合作，学习创新”的管理理念，坚持“流程化，透明化”的生产理念，弘扬“激情，正直，敬业”的企业精神，赢得了广大客户的信任和支持，为健康发展奠定了良好的基础，在公司接下来的发展规划中，将进一步的培养和引进专业人才， 充分整合好资源，致力于绿色产品的研发，满足个性化需求等方面不断努力。

正奕人将积极进取，艰苦奋斗，把正奕打造成最值得客户信任的伙伴，最值得共同发展的平台，让每个爱美的人士拥有我们的产品和服务！

我们相信好的产品是由用心的人生产的！让美丽用笔呈现给大家！

Brief introduction

Ningbo Zeny Cosmetical Package Products Co.,Ltd is a young professional manufacturer specialized in plastic makeup pen packaging, mainly engaged in all types cosmetic pen packaging design, developing and manufacturing. Our product covers plastic mechanical pen, liquid liners, extrusion pen, cosmetic accessories etc. Striving in the pen packaging line for excellent and innovation to become an expert of developing & manufacturing, devoting ourselves in beauty industry is our mission.

Zeny was founded in 2011, the company has always maintained on the “clients satisfaction is the sole criterion for our job” as the operation and quality concept, obeyed the “teamwork, learning and creativity” management philosophy, adhere to “Proceduring and transparency” manufacturing concepts, promoted the “Passion, honest, professionalism” enterprise spirit, win widely trust and support of clients, lay a good foundation for the healthy development. We are going to strengthen personnel training and bring talents, to integrate resource, to engage ourselves developing green package, to satisfy client personalized demands as the key point in the following developing planning.

The ZENY will work hard and aggressive build it as one of the most trustworthy partner for our customer, most worthy of common development platform for our family, we provide our product and service for every market.
We believe good commodity made by good people!
To guard beauty in pen!

宁波正奕日化包装制品有限公司
Ningbo Zeny Cosmetical Package Products Co.,Ltd.

ZENY
COSMETICAL PACKAGE

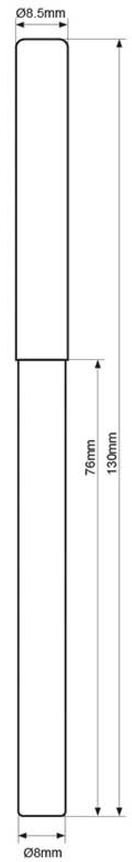

产品系列 Series	旋转细笔系列 Slim-auto mechanical pencil series
产品编号 Code	ZY-105

产品灌料尺寸 Filling size	
灌料直径(口碑尺寸) Diameter for filling	Ø3mm
灌料深度 Depth for filling	5.9mm
膏体行程 The distance of bulk motions	32mm
膏体容量 Capacity	0.3g

名称 Name	材料 Material
笔套 (Top cap)	ABS/PC
笔尖 (Pencil head)	ABS
笔杆 (Barrel)	ABS/PC
螺杆 (Screw)	POM
笔相 (Screw case)	PP/PC

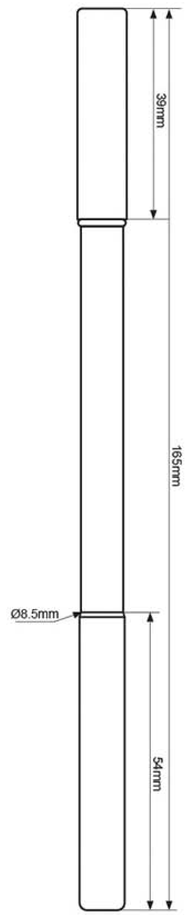

产品系列 Series	旋转细笔系列 Slim-auto mechanical pencil series
产品编号 Code	ZY-105B-1

产品灌料尺寸 Filling size		名称 Name	材料 Material
灌料直径(口碑尺寸) Diameter for filling	Ø3mm	笔套 (Top cap)	ABS/PC
灌料深度 Depth for filling	5.9mm	笔尖 (Pencil head)	ABS
膏体行程 The distance of bulk motions	32mm	笔杆 (Barrel)	ABS/PC
膏体容量 Capacity	0.3g	螺杆 (Screw)	POM
		笔相 (Screw Case)	PP/PC
		乳胶棉组件 (Sponge component)	PETG+ALU+EPDM(NBR)

旋转细笔系列 Slim-auto mechanical pencil series
ZENY COSMETICAL PACKAGE

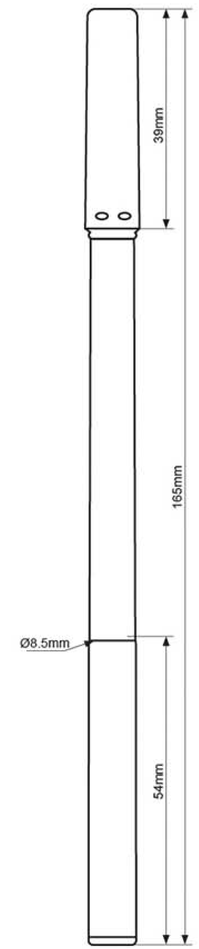

产品系列 Series	旋转细笔系列 Slim-auto mechanical pencil series
产品编号 Code	ZY-105B-2

产品灌料尺寸 Filling size		名称 Name	材料 Material
灌料直径(口碑尺寸) Diameter for filling	Ø3mm	笔套 (Top cap)	ABS/PC
灌料深度 Depth for filling	5.9mm	笔尖 (Pencil head)	ABS
膏体行程 The distance of bulk motions	32mm	笔杆 (Barrel)	ABS/PC
膏体容量 Capacity	0.3g	螺杆 (Screw)	POM
		笔相 (Screw Case)	PP/PC
		睫毛刷组件 (Brush Component)	PETG+ALU+PBT

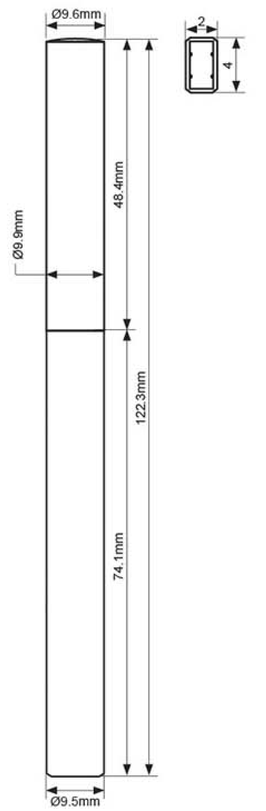

产品系列 Series	旋转细笔系列 Slim-auto mechanical pencil series
产品编号 Code	ZY-107

产品灌料尺寸 Filling size		名称 Name	材料 Material
灌料直径(口碑尺寸) Diameter for filling	如图See picture	笔套 (Top cap)	ABS
灌料深度 Depth for filling	6mm	笔尖 (Pencil head)	ABS
膏体行程 The distance of bulk motions	32mm	笔杆 (Barrel)	ABS
膏体容量 Capacity	0.47g	螺杆 (Screw)	POM
		笔相 (Screw Case)	POM

旋转细笔系列 Slim-auto mechanical pencil series
ZENY COSMETICAL PACKAGE

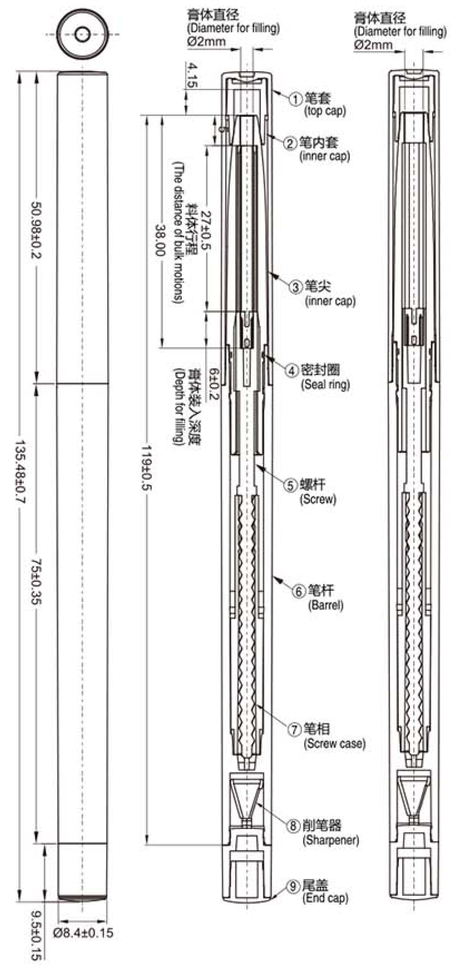

产品系列 Series	旋转细笔系列 Slim-auto mechanical pencil series
产品编号 Code	ZY-108C/A

产品灌料尺寸 Filling size		名称 Name	材料 Material	名称 Name	材料 Material
灌料直径(口碑尺寸) Diameter for filling	Ø2 / Ø3mm	笔套(Top cap)	ABS	削笔器(Sharpener)	ABS
灌料深度 Depth for filling	6mm	笔内套(inner cap)	PE	尾盖(End cap)	ABS
膏体行程 The distance of bulk motions	27mm	笔尖(inner cap)	ABS		
膏体容量 Capacity	0.2g / 0.45g	密封圈(Seal ring)	NBR		
		螺杆(Screw)	POM		
		笔杆(bareel)	ABS		
		笔相(bareel)	POM		

Http://www.nb-zeny.com

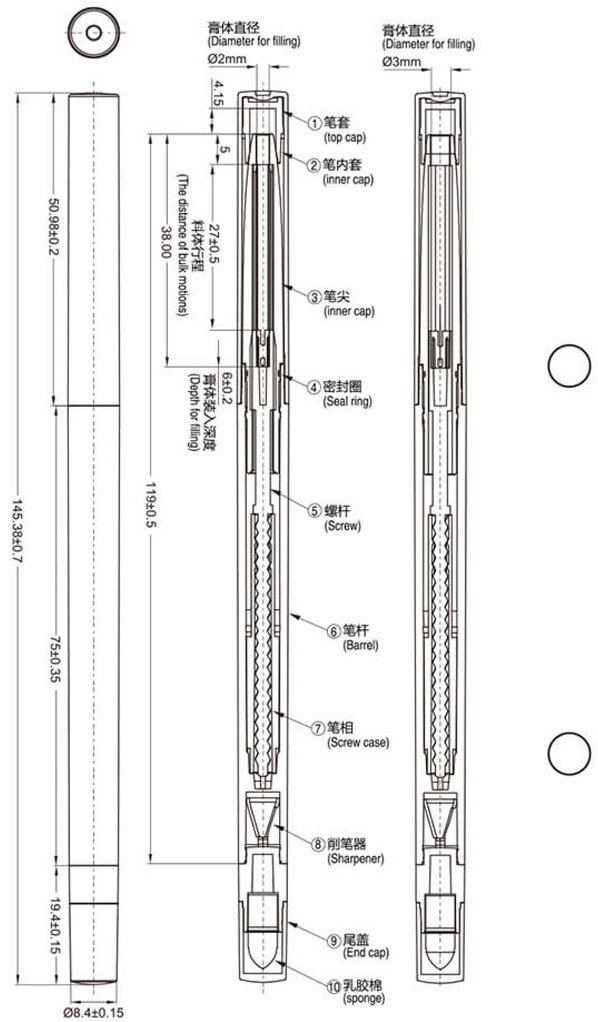

产品系列 Series	旋转细笔系列 Slim-auto mechanical pencil series
产品编号 Code	ZY-108D/B

产品灌料尺寸 Filling size		名称 Name	材料 Material	名称 Name	材料 Material
灌料直径(口碑尺寸) Diameter for filling	Ø2 / Ø3mm	笔套(Top cap)	ABS	削笔器(Sharpener)	ABS
灌料深度 Depth for filling	6mm	笔内套(inner cap)	PE	尾盖(End cap)	PC
膏体行程 The distance of bulk motions	27mm	笔尖(inner cap)	ABS	乳胶棉(sponge)	EPDM(NBR)
膏体容量 Capacity	0.2g / 0.45g	密封圈(Seal ring)	NBR		
		螺杆(Screw)	POM		
		笔杆(bareel)	ABS		
		笔相(bareel)	POM		

旋转细笔系列 Slim-auto mechanical pencil series
ZENY COSMETICAL PACKAGE

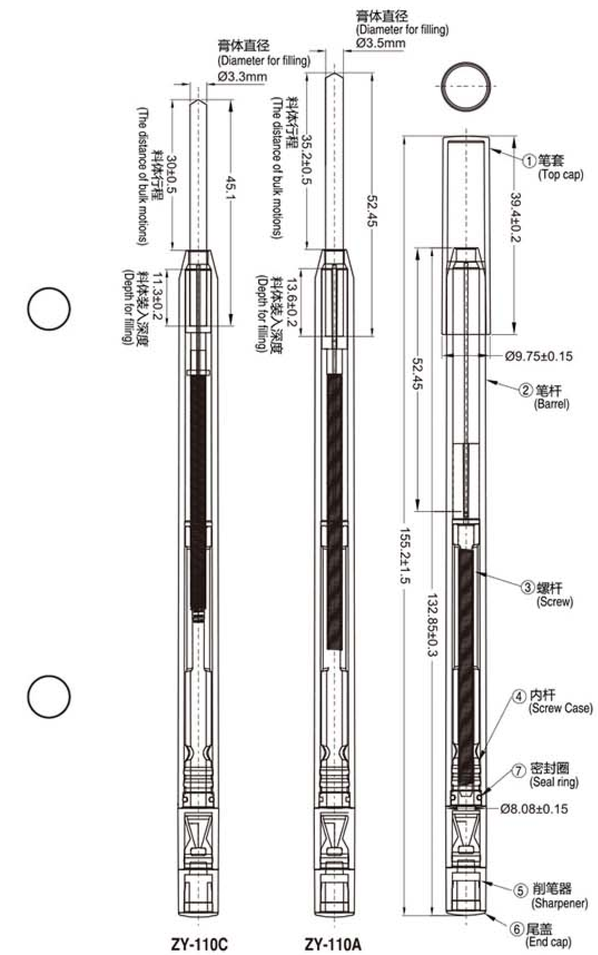

产品系列 Series	旋转细笔系列 Slim-auto mechanical pencil series
产品编号 Code	ZY-110C / ZY-110A

产品灌料尺寸 Filling size		名称 Name	材料 Material
灌料直径(口碑尺寸) Diameter for filling	Ø3.3/3.5mm	笔套(Top cap)	PP
灌料深度 Depth for filling		笔杆(bareel)	ABS
膏体行程 The distance of bulk motions		螺杆(Screw)	POK/POM
膏体容量 Capacity	0.55g / 0.7g	内杆 (Screw case)	ABS
		削笔器(Sharpener)	ABS
		尾盖(End cap)	ABS
		密封圈(Seal ring)	NBR

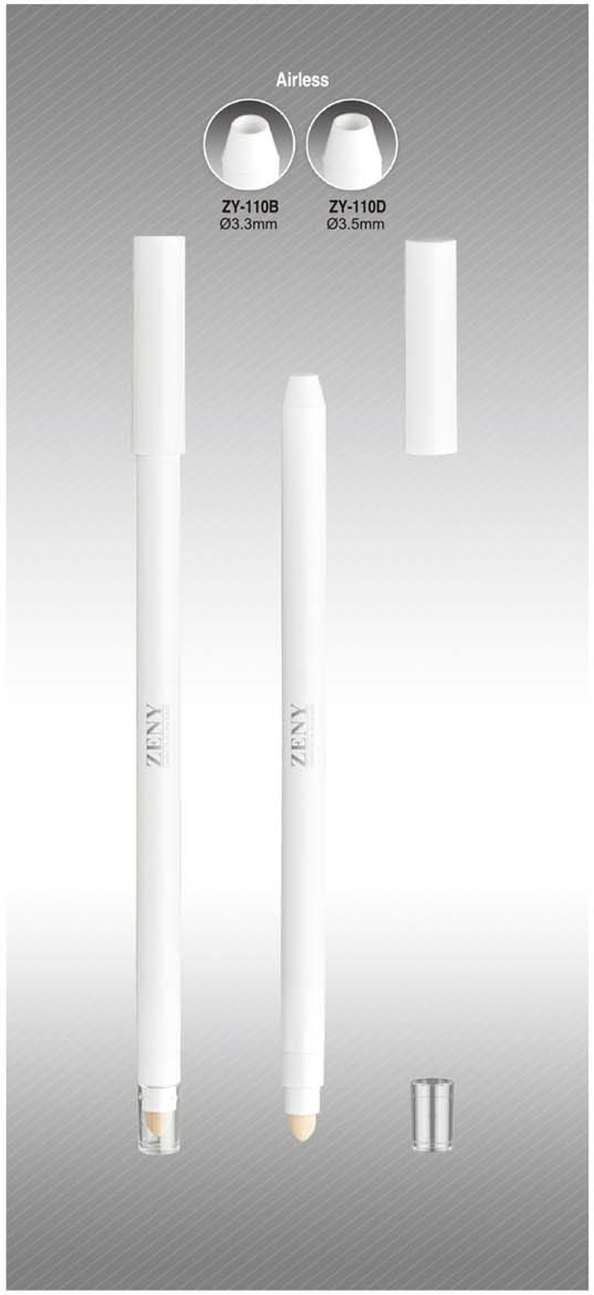

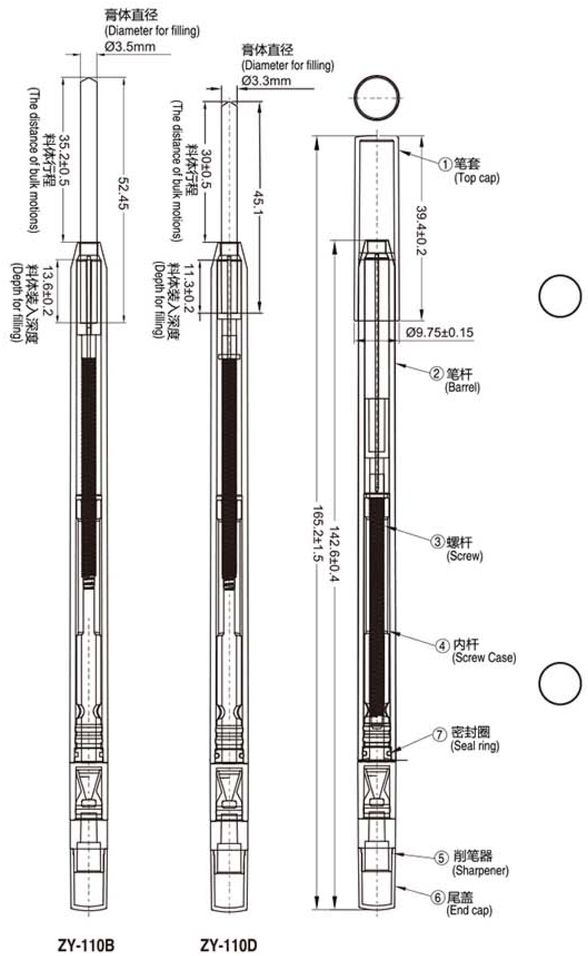

产品系列 Series	旋转细笔系列 Slim-auto mechanical pencil series
产品编号 Code	ZY-110D / ZY-110B

产品灌料尺寸 Filling size		名称 Name	材料 Material
灌料直径(口碑尺寸) Diameter for filling	Ø3.3/3.5mm	笔套(Top cap)	PP
灌料深度 Depth for filling		笔杆(bareel)	ABS
膏体行程 The distance of bulk motions		螺杆(Screw)	POK/POM
膏体容量 Capacity	0.55g / 0.7g	内杆 (Screw case)	ABS
		削笔器(Sharpener)	ABS
		尾盖(End cap)	ABS
		密封圈(Seal ring)	NBR

旋转细笔系列 Slim-auto mechanical pencil series
ZENY COSMETICAL PACKAGE

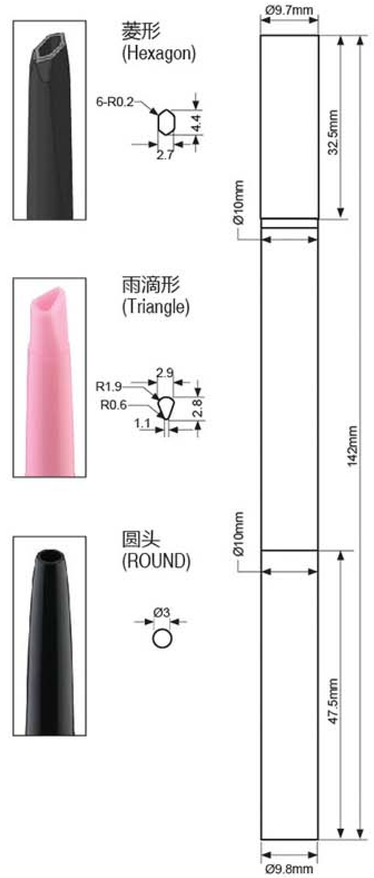

产品系列 Series	旋转细笔系列 Slim-auto mechanical pencil series
产品编号 Code	ZY-111A

产品灌料尺寸 Filling size		名称 Name		材料 Material	名称 Name		材料 Material
灌料直径(口碑尺寸) Diameter for filling	如图 See picture	长笔套	(Long top cap)	ABS	眼影座	(Sponge base)	ABS
灌料深度 Depth for filling	7mm	笔尖	(Pencil head)	ABS	尾塞	(End plug)	PP
膏体行程 The distance of bulk motions	25mm	螺杆	(Screw)	POM	眼影套	(End cap)	PC
膏体容量 Capacity	2.5G	笔相	(Screw Case)	POM			
		笔杆	(Barrel)	ABS			
		海绵头	(Sponge)	EPDM(NBR)			
		眼影棉座	(Sponge case)	PP			

Http://www.nb-zeny.com

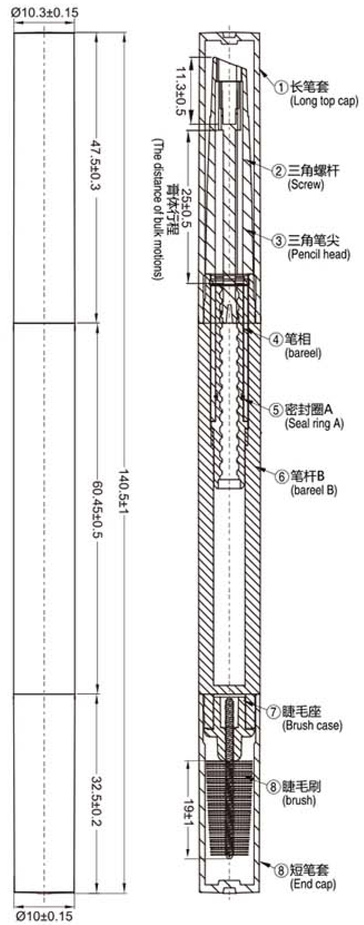

产品系列 Series	旋转细笔系列 Slim-auto mechanical pencil series
产品编号 Code	ZY-111B

产品灌料尺寸 Filling size	
灌料深度 Depth for filling	6mm
膏体行程 The distance of bulk motions	25mm
膏体容量(六角) Capacity(Hexagonal)	4.5g
膏体容量(三角) Capacity(TRIANGLE)	2.5g
膏体容量(砍刀) Capacity(DIAMOND)	2g

名称 Name	材料 Material	名称 Name	材料 Material
长笔套(Long top cap)	ABS/PCTA/	睫毛座(Brush case)	ABS/PCTA
三角螺杆(Screw)	POM	睫毛刷(brush)	PBT
三角笔尖(Pencil head)	ABS	短笔套(End cap)	ABS/PCTA
笔相(bareel)	POM		
密封圈A(Seal ring A)	NBR		
笔杆B(bareel B)	ABS/PCTA		

旋转细笔系列 Slim-auto mechanical pencil series
ZENY COSMETICAL PACKAGE

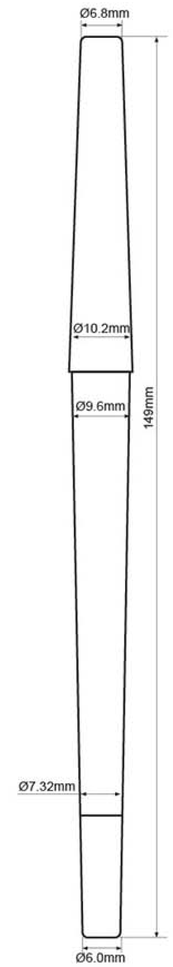

产品系列 Series	旋转细笔系列 Slim-auto mechanical pencil series
产品编号 Code	ZY-112

产品灌料尺寸 Filling size	
灌料直径(口碑尺寸) Diameter for filling	Ø3
灌料深度 Depth for filling	40.5mm
膏体行程 The distance of bulk motions	
膏体容量 Capacity	

名称 Name	材料 Material
笔套 (Top cap)	PP
笔尖 (Pencil head)	ABS
笔杆 (Barrel)	PP
削笔器 (Sharpener)	POM
内杆 (Screw Case)	PP
尾塞 (End Plug)	ABS
弹簧 (Spring)	Steel
弹片 (Metal Dome)	Steel

Http://www.nb-zeny.com

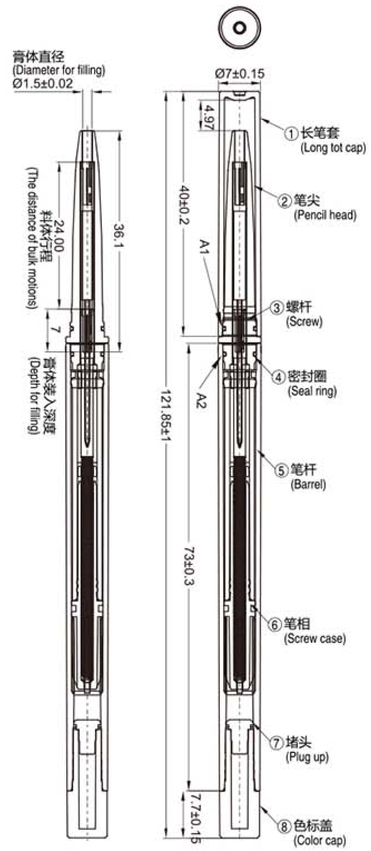

产品系列 Series	旋转细笔系列 Slim-auto mechanical pencil series
产品编号 Code	ZY-113A

产品灌料尺寸 Filling size	
灌料直径(口碑尺寸) Diameter for filling	Ø1.5mm
灌料深度 Depth for filling	7mm
膏体行程 The distance of bulk motions	24mm
膏体容量(圆头) Capacity(ROUND)	0.07g
膏体容量(棱形头) Capacity(PRISMATIC)	
膏体容量(小三角头) Capacity(TRIANGLE)	

名称 Name	材料 Material
长笔套(Long tot cap)	ABS
笔尖(Pencil head)	ABS
螺杆(Screw)	POM
密封圈(Seal ring)	NBR
笔杆(Barrel)	ABS
笔相(Screw case)	POM
堵头(Plug up)	PP
色标盖(Color cap)	ABS

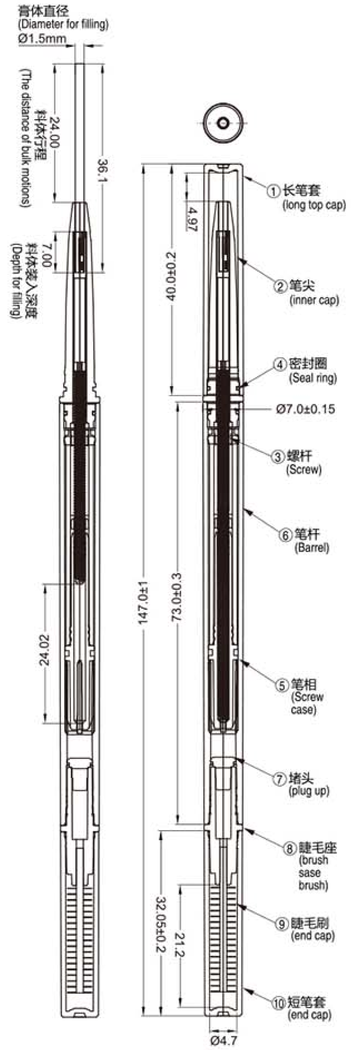

产品系列 Series	旋转细笔系列 Slim-auto mechanical pencil series
产品编号 Code	ZY-113B

产品灌料尺寸 Filling size	
灌料直径(口碑尺寸) Diameter for filling	Ø1.5mm
灌料深度 Depth for filling	7mm
膏体行程 The distance of bulk motions	24mm
膏体容量(圆头) Capacity(ROUND)	0.07g
膏体容量(棱形头) Capacity(PRISMATIC)	
膏体容量(小三角头) Capacity(TRIANGLE)	

名称 Name	材料 Material
长笔套(Long top cap)	ABS
笔尖(inner cap)	ABS
螺杆(Screw)	POM
密封圈(Seal ring)	NBR
笔杆(bareel)	ABS
笔相(bareel)	POM
堵头(plug up)	PP

名称 Name	材料 Material
睫毛座(brush sase)	ABS
睫毛刷(brush)	PBT
短笔套(End cap)	ABS

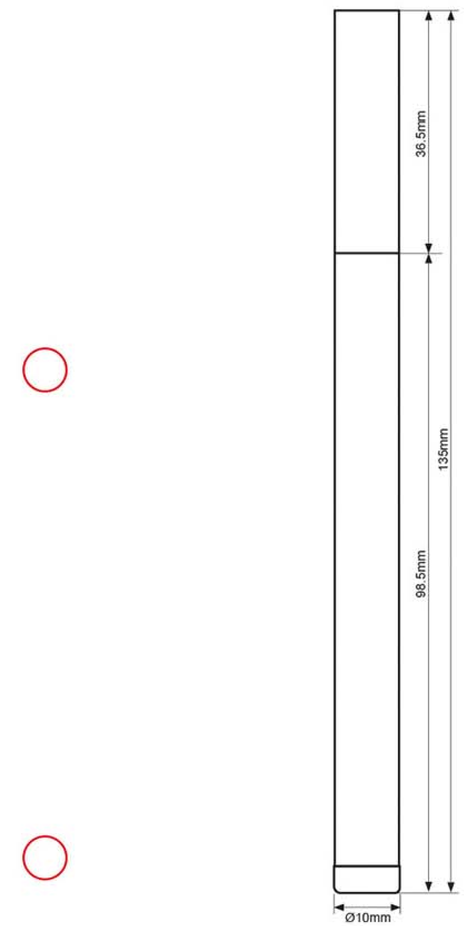

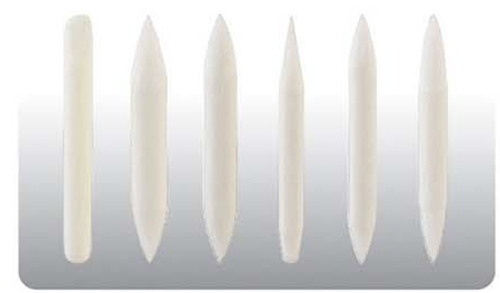

产品系列 Series	液体笔系列 Liquid liner pencil series
产品编号 Code	ZY-201

产品灌料尺寸 Filling size	
料体容量 Capacity	1.8ML

名称 Name		材料 Material
笔套	(Top cap)	PETG
内笔套	(Inner cap)	PE
笔杆	(Barrel)	PETG
尾塞	(End plug)	PP
纤维头	(Nib)	Nylon
卷包芯	(Tamper)	Fiber

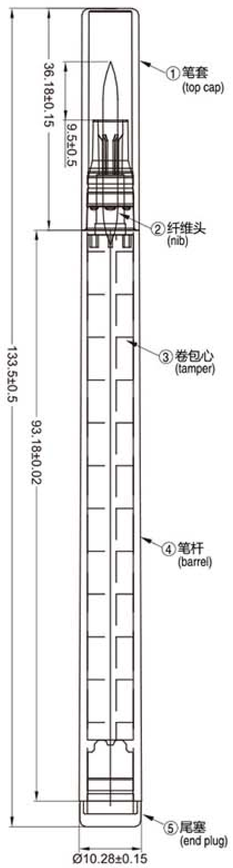

产品系列 Series	液体笔系列 Liquid liner pencil series
产品编号 Code	ZY-201A/B

产品灌料尺寸 Filling size		名称 Name	材料 Material
灌装容量 Capacity	1.8ml	笔套(Top cap)	PP
		纤维头(Nib)	Nylon
		卷包芯(Tamper)	Fiber
		笔杆(Barrel)	PP
		尾塞(Barrel)	PP

液体笔系列 Liquid liner pencil series
ZENY COSMETICAL PACKAGE

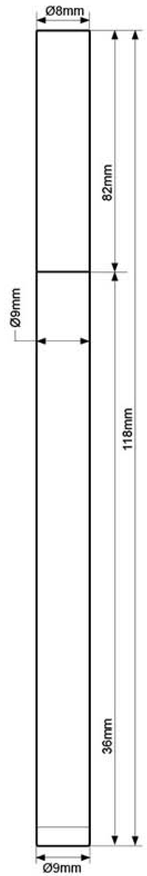

产品系列Series	液体笔系列 Liquid liner pencil series
产品编号 Code	ZY-202A ZY-202B

产品灌料尺寸 Filling size		名称 Name	材料 Material
料体容量 Capacity	1.2ML	笔套 (Top cap)	PP
		笔杆 (Barrel)	PP
		尾塞 (End plug)	PP
		笔尖 (Pencil head)	PP
		纤维头 (Nib)	Nylon
		卷包芯 (Tamper)	Fiber

Http://www.nb-zeny.com

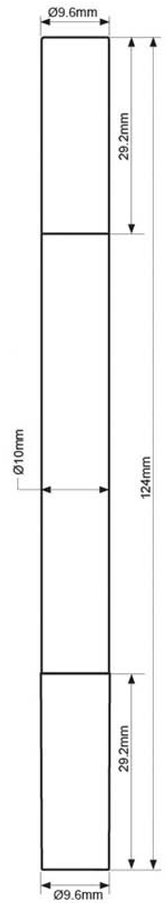

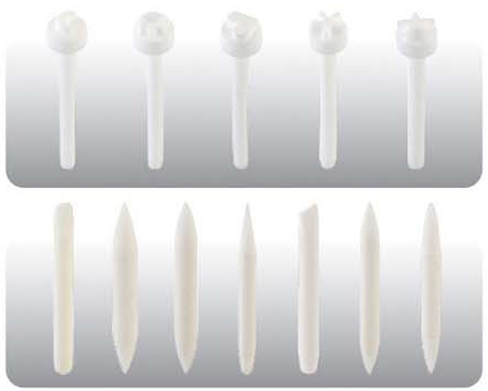

产品系列 Series	液体笔系列 Liquid liner pencil series
产品编号 Code	ZY-203

产品灌料尺寸 Filling size	
料体容量 Capacity	1.5ML

名称 Name	材料 Material
笔套 (Top cap)	PP
笔杆 (Barrel)	PP
笔尖 (Pencil head)	PP
纤维头 (Nib)	Nylon
卷包芯 (Tamper)	Fiber

ZENY COSMETICAL PACKAGE

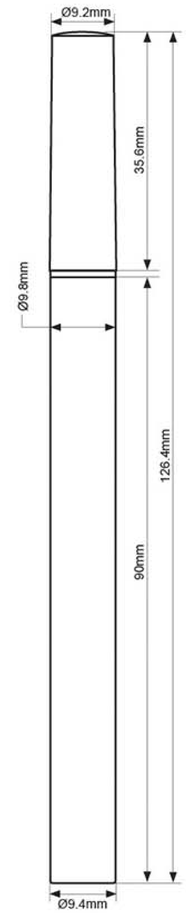

产品系列 Series	液体笔系列 Liquid liner pencil series
产品编号 Code	ZY-204

产品灌料尺寸 Filling size	
料体容量 Capacity	0.8ml

名称 Name	材料 Material	名称 Name	材料 Material
笔套 (Top cap)	ABS/PETG	钢珠 (Steel ball)	Steel
内笔套 (Inner cap)	PP	纤维头 (Nib)	Nylon
笔杆 (Barrel)	ABS/PETG	饮水芯 (Core)	Fibre
笔尖 (Pencil head)	PP	弹簧 (Spring)	Steel
笔头固定座 (Nib case)	PP		
阀芯 (Vavle element)	PP		
储墨管 (Liquid storage tank)	PP		

Http://www.nb-zeny.com

正奕专利产品

外观专利号：
201830399553.8
实用新型专利号：
201821171752.4

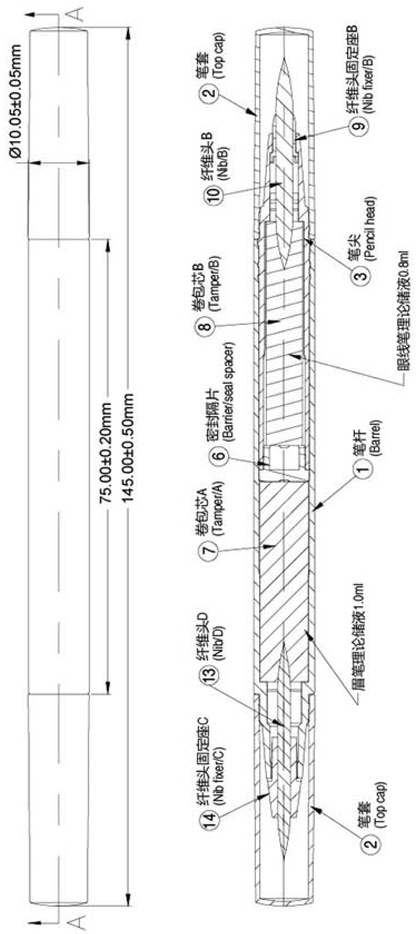

产品系列 Series	液体笔系列 Liquid liner pencil series
产品编号 Code	ZY-205C

产品灌料尺寸 Filling size		名称 Name	材料 Material	名称 Name	材料 Material
料体容量 Capacity	1.0+0.8ml	笔套 (Top cap)	PP	卷包芯B (Tamper/B)	Fiber
		笔杆 (Barrel)	PP	纤维头固定座A (Nib fixer)	PP
		笔尖 (Pencil head)	PP	纤维头C (Nib /C)	Nylon
		纤维头固定座	PP	毛刷头 (Brush)	PBT
		纤维头(Nib/A)	Nylon		
		密封隔片(Barrier/seal spacer)	PP		
		卷包芯A (Tamper/A)	Fiber		

正奕专利产品

外观专利号：
201830399553.8
实用新型专利号：
201821171752.4

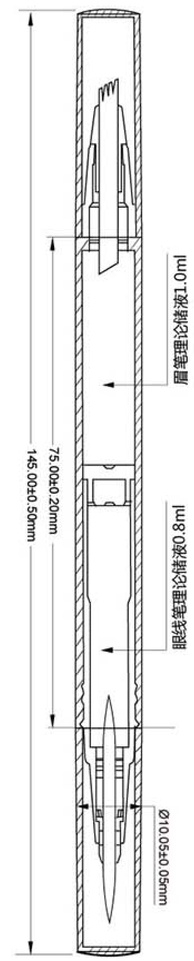

ZY-205A
纤维头(Nylon)

ZY-205B
PBT 毛刷头(PBT Brush)

产品系列 Series	液体笔系列 Liquid liner pencil series
产品编号 Code	ZY-205A / B

产品灌料尺寸 Filling size		名称 Name	材料 Material	名称 Name	材料 Material
料体容量 Capacity	1.0+0.8ml	笔套 (Top cap)	PP	卷包芯B (Tamper/B)	Fiber
		笔杆 (Barrel)	PP	纤维头固定座A (Nib fixer)	PP
		笔尖 (Pencil head)	PP	纤维头C (Nib /C)	Nylon
		纤维头固定座	PP	毛刷头 (Brush)	PBT
		纤维头(Nib/A)	Nylon		
		密封隔片(Barrier/seal spacer)	PP		
		卷包芯A (Tamper/A)	Fiber		

用 心 做 好 一 支 笔 !

Make Every Pencil Excellent !

旋转粗笔系列

Jumbo-auto mechanical pencil series

ZENY COSMETICAL PACKAGE

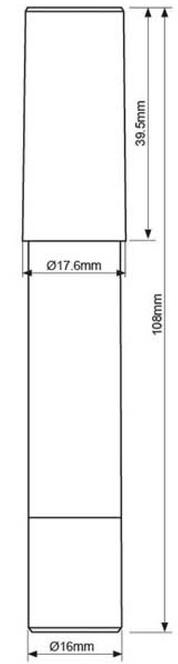

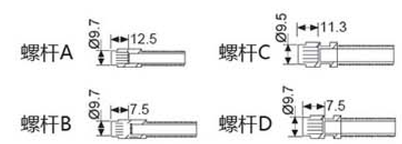

产品系列 Series	旋转粗笔系列 Jumbo-auto mechanical pencil series
产品编号 Code	ZY-301A

产品灌料尺寸 Filling size		名称 Name	材料 Material
灌料直径(口碑尺寸) Diameter for filling	如图 See picture	笔套 (top cap)	ABS/PETG
灌料深度 Depth for filling	如图 See picture	笔杆 (Barrel)	ABS
膏体行程 The distance of bulk motions	20/22mm	尾塞 (End cap)	ABS/ALU
料体容量 Capacity	3g	螺杆 (Screw)	POM
		笔相 (Screw case)	POM
		密封圈 (Seal ring)	NBR

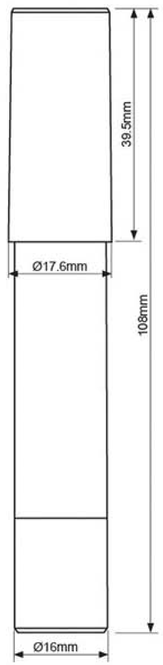

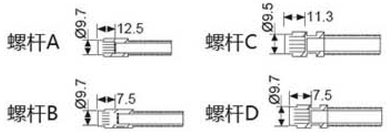

产品系列 Series	旋转粗笔系列 Jumbo-auto mechanical pencil series
产品编号 Code	ZY-301B

产品灌料尺寸 Filling size	
灌料直径(口碑尺寸) Diameter for filling	如图 See picture
灌料深度 Depth for filling	如图 See picture
膏体行程 The distance of bulk motions	20/22mm
料体容量 Capacity	3g

名称 Name		材料 Material
笔套	(top cap)	PP/K-Resin
笔杆	(Barrel)	ABS
尾塞	(End cap)	ABS/ALU
螺杆	(Screws)	POM
笔相	(Screw case)	POM
密封圈	(Seal ring)	NBR

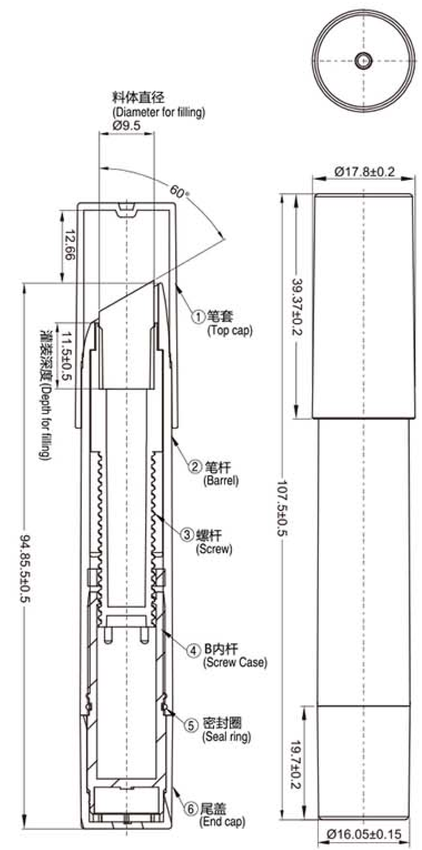

产品系列 Series	旋转粗笔系列 Jumbo-auto Mechanical pencil series
产品编号 Code	ZY-301B2

产品灌料尺寸 Filling size	
灌料直径(口碑尺寸) Diameter for filling	Ø 9.5 mm
灌料深度 Depth for filling	11.5mm
膏体行程 The distance of bulk motions	-
膏体容量 Capacity	3g

名称 Name	材料 Material
笔套(Top cap)	PP
笔杆(Barrel)	ABS
螺杆(Screw)	POM
内杆(Tamper)	POM
密封圈(Seal ring)	NBR
尾盖(End cap)	ABS

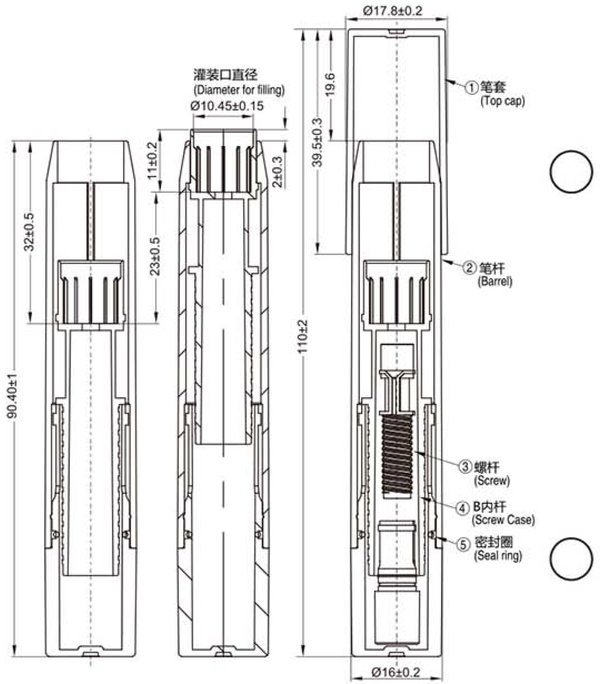

产品系列 Series 旋转粗笔系列 Jumbo-auto Mechanical pencil series

产品编号 Code ZY-301C

产品灌料尺寸 Filling size	
灌料直径(口碑尺寸) Diameter for filling	Ø10.45mm
灌料深度 Depth for filling	11mm
膏体行程 The distance of bulk motions	23mm
膏体容量 Capacity	4.5g

名称 Name	材料 Material
笔套(Top cap)	PP
笔杆C(Barrel)	ABS
螺杆C(Screw)	POK
内杆C(Tamper)	ABS
密封圈(Seal ring)	NBR

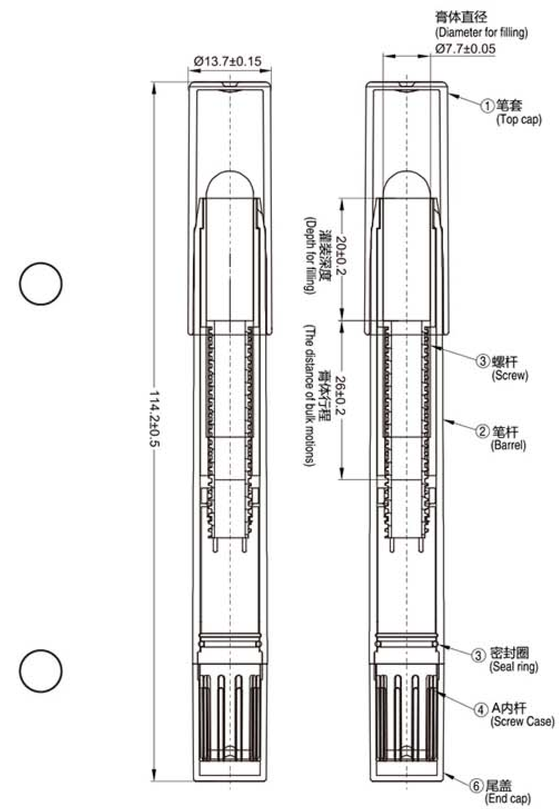

产品系列 Series 旋转粗笔系列 Jumbo-auto mechanical pencil series

产品编号 Code ZY-304A / A2

产品灌料尺寸 Filling size	
灌料直径(口碑尺寸) Diameter for filling	Ø7.7mm
灌料深度 Depth for filling	20mm
膏体行程 The distance of bulk motions	26±0.2mm
膏体容量 Capacity	3.0g

名称 Name	材料 Material
笔套(Top cap)	PP
笔杆(bareel)	ABS
螺杆(Screw)	POM
A内杆 (Screw case)	ABS
密封圈(Seal ring)	NBR
尾盖(End cap)	PETG

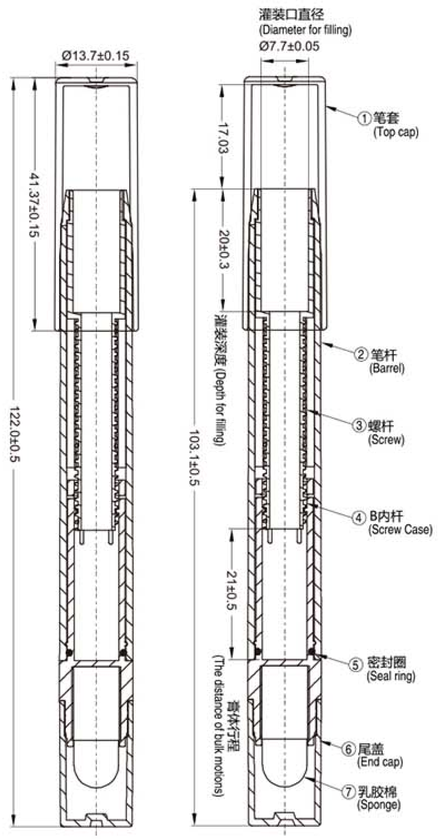

产品系列 Series	旋转粗笔系列 Jumbo-auto mechanical pencil series
产品编号 Code	ZY-304B/B2

产品灌料尺寸 Filling size		名称 Name	材料 Material
灌料直径(口碑尺寸) Diameter for filling	Ø7.7mm	笔套(Top cap)	PP
灌料深度 Depth for filling	20mm	笔杆(bareel)	ABS
膏体行程 The distance of bulk motions	21±0.5mm	螺杆(Screw)	POM
膏体容量 Capacity	2.6g	B内杆 (Screw case)	ABS
		密封圈(Seal ring)	NBR
		尾盖(End cap)	PETG
		乳胶棉(Sponge)	NBR

旋转粗笔系列 Jumbo-auto Mechanical pencil series
ZENY COSMETICAL PACKAGE

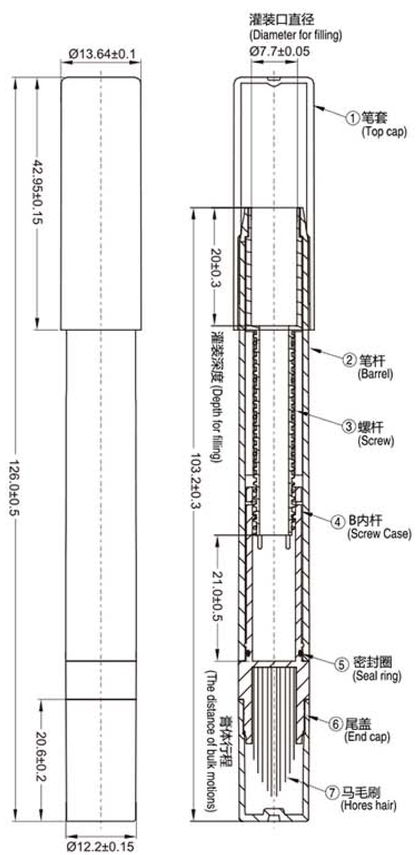

产品系列 Series	旋转粗笔系列 Jumbo-auto mechanical pencil series
产品编号 Code	ZY-304C/C2

产品灌料尺寸 Filling size		名称 Name	材料 Material
灌料直径(口碑尺寸) Diameter for filling	Ø7.7mm	笔套(Top cap)	PETG
灌料深度 Depth for filling	20mm	笔杆(bareel)	ABS
膏体行程 The distance of bulk motions	21±0.5mm	螺杆(Screw)	POM
膏体容量 Capacity	2.6g	内杆 (Screw case)	ABS
		密封圈(Seal ring)	NBR
		尾盖(End cap)	PETG
		马毛刷(Hores hair)	Hores hair

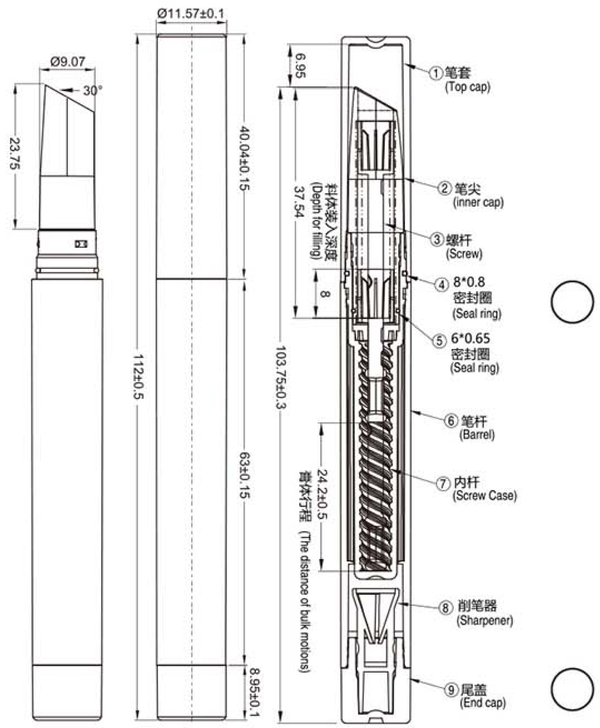

产品系列 Series	旋转粗笔系列 Jumbo-auto Mechanical pencil series
产品编号 Code	ZY-305B

产品灌料尺寸 Filling size		名称 Name	材料 Material	名称 Name	材料 Material
灌料直径(口碑尺寸) Diameter for filling	Ø 9.07mm	笔套(Long top cap)	ABS	削笔器(Sharpener)	ABS
灌料深度 Depth for filling	8mm	笔尖(inner cap)	ABS	尾盖(End cap)	ABS
膏体行程 The distance of bulk motions	24.2mm	螺杆(Screw)	POM		
膏体容量 Capacity	1.8g	密封圈(Seal ring)	NBR		
		密封圈(Seal ring)	NBR		
		笔杆(bareel)	ABS		
		内杆(Screw case)	ABS		

旋转粗笔系列 Jumbo-auto mechanical pencil series
ZENY COSMETICAL PACKAGE

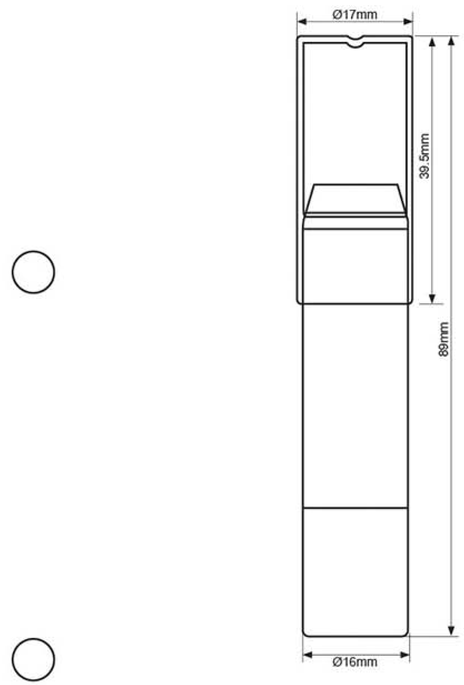

产品系列 Series	旋转粗笔系列 Jumbo-auto mechanical pencil series
产品编号 Code	ZY-307

产品灌料尺寸 Filling size		名称 Name	材料 Material
灌料直径(口碑尺寸) Diameter for filling	Ø9.8mm	笔套 (Top cap)	ABS/PETG
灌料深度 Depth for filling		笔杆 (Barrel)	ABS
膏体行程 The distance of bulk motions	11.57mm	尾塞 (End cap)	ABS/ALU
膏体容量 Capacity	1.8g	螺杆 (Screws)	POM
		笔相 (Screw case)	POM
		密封圈 (Seal ring)	NBR

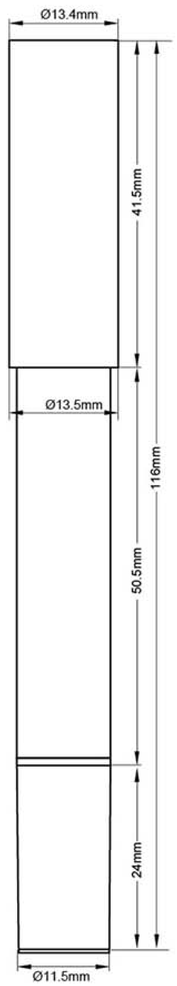

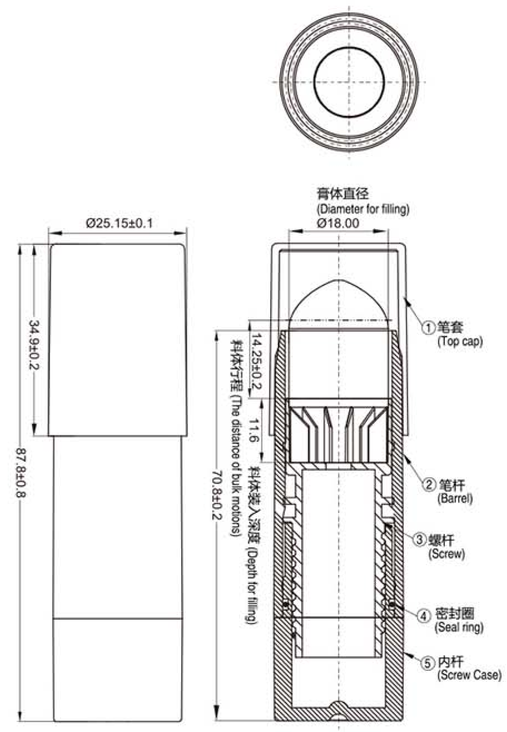

产品系列 Series	旋转粗笔系列 Jumbo-auto Mechanical pencil series
产品编号 Code	ZY-308 (气密 Airless)

产品灌料尺寸 Filling size		名称 Name	材料 Material
灌料直径(口碑尺寸) Diameter for filling	6.4mm	笔套 (Top cap)	PP
灌料深度 Depth for filling	8mm	笔杆 (Barrel)	ABS
膏体行程 The distance of bulk motions	26.9mm	尾盖 (End cap)	ABS
膏体容量 Capacity	2G	笔箱 (Screw case)	POM
		螺杆 (Screw)	POM
		密封圈 (Seal ring)	NBR

产品系列 Series	旋转粗笔系列 Jumbo-auto Mechanical pencil series
产品编号 Code	ZY-309

产品灌料尺寸 Filling size		名称 Name	材料 Material
灌料直径(口碑尺寸) Diameter for filling	Ø18mm	笔套B(top cap B)	PCTG/ABS
灌料深度 Depth for filling	11.6mm	笔杆(Barrel)	ABS/718
膏体行程 The distance of bulk motions	14.25mm	螺杆(Screw)	POM
膏体容量 Capacity	8g	密封圈(Seal ring)	NBR
		内杆(Screw case)	ABS/718

旋转粗笔系列 Jumbo-auto mechanical pencil series
ZENY COSMETICAL PACKAGE

用 心 做 好 一 支 笔！
Make Every Pencil Excellent！

可刨笔系列
Sharpened pencil series

备注：笔杆长度可调节，最短40mm
Remark:The length of barrel could be adjusted the min. length should be 40mm

ZENY
COSMETICAL PACKAGE

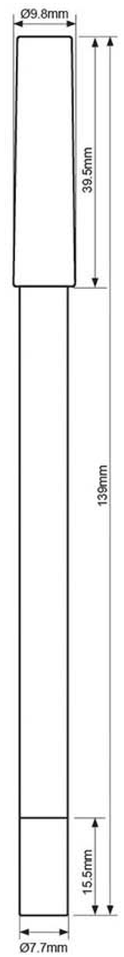

产品系列 Series	可刨笔系列 Sharpened pencil series
产品编号 Code	ZY-401

产品灌料尺寸 Filling size		名称	Name	材料 Material
灌料直径(口碑尺寸): Diameter for filling	Ø4mm	笔套	(Top cap)	PP/PETG/ALU
		笔杆	(Barrel)	PVC/PS
		尾塞	(End cap)	ABS/ALU

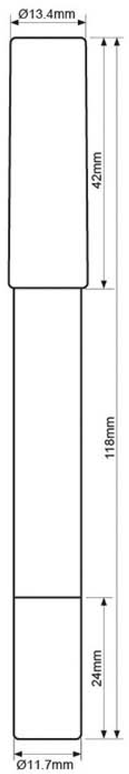

产品系列 Series	可刨笔系列 Sharpened pencil series
产品编号 Code	ZY-402

产品灌料尺寸 Filling size		名称 Name	材料 Material
灌料直径(口碑尺寸) Diameter for filling	Ø7.7mm	笔套 (Top cap)	PP/k resin/ALU
		笔杆 (Barrel)	PVC/PS
		尾塞 (End cap)	ABS/ALU

可刨笔系列 Sharpened pencil series
ZENY COSMETICAL PACKAGE

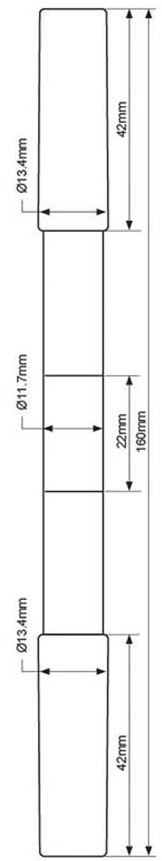

产品系列 Series	可刨笔系列 Sharpened pencil series
产品编号 Code	ZY-402

产品灌料尺寸 Filling size		名称 Name	材料 Material
灌料直径(口碑尺寸) Diameter for filling	Ø7.7mm	笔套 (Top cap)	PP/k resin/ALU
		笔杆 (Barrel)	PVC/PS
		铝中节 (Connection Piece)	ALU

Http://www.nb-zeny.com

ZENY
COSMETICAL PACKAGE

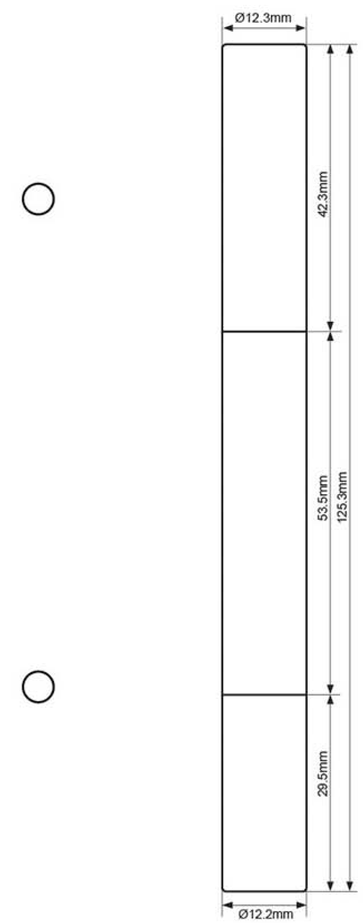

产品系列 Series	唇彩笔、甲油笔系列 Lip gloss/Nail care pencil series
产品编号 Code	ZY-501A

产品灌料尺寸 Filling size	
料体容量: Capacity	2ml

名称 Name	材料 Material	名称 Name	材料 Material
笔套 Cap	PP	棘齿 Wheel Gear	POM
笔杆 Body	PP	棘齿座 Gear fixer	POM
活塞 Piston	EVA	涂抹头 Applicator	PBT
内杆 Screw Rod	POM		
笔箱 Screw Case	POM		
底旋 End Plug	PC		

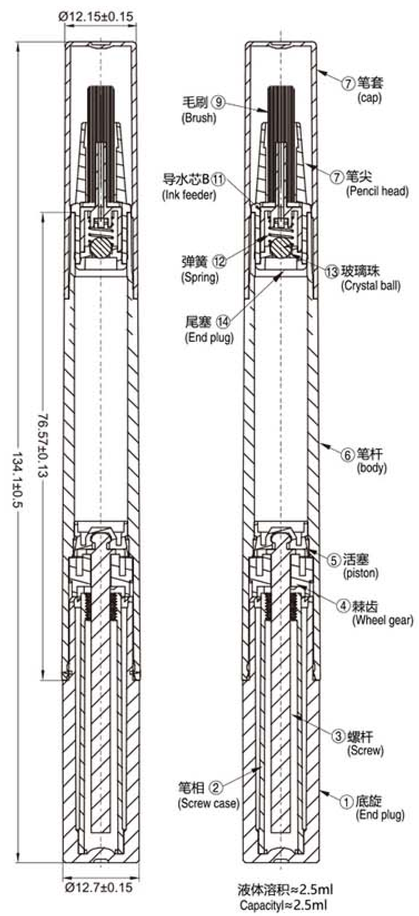

产品系列 Series	唇彩笔、甲油笔系列 Lip gloss/Nail care pencil series
产品编号 Code	ZY-501B / ZY-501E

产品灌料尺寸 Filling size	
料体容量: Capacity	2ml / 2.5ml

名称 Name	材料 Material	名称 Name	材料 Material
底旋(End plug)	PC	笔尖(Pencil head)	PP
笔相(Screw case)	POM	毛刷(Brush)	PBT
螺杆(Screw rod)	POM	导水芯B(Ink feeder)	PP
齿轮(Wheel gear)	POM	弹簧(Spring)	
活塞(Piston)	EVA/PE	玻璃珠(Crystal ball)	
笔杆(Body)	PP	尾塞(End plug)	PP
笔套(Cap)	PP		

唇彩笔、甲油笔系列 Lip gloss/Nail care pencil series
ZENY COSMETICAL PACKAGE

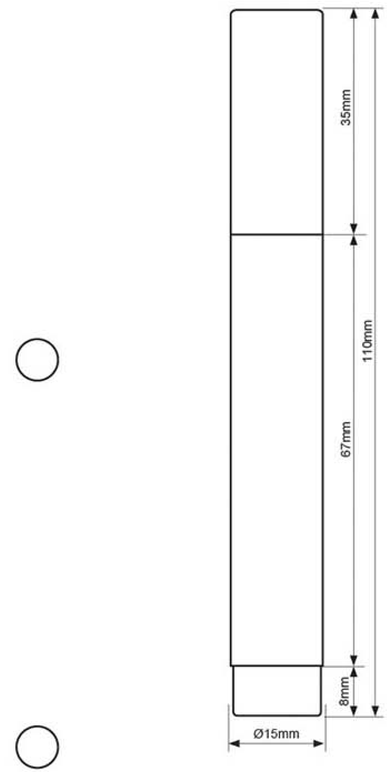

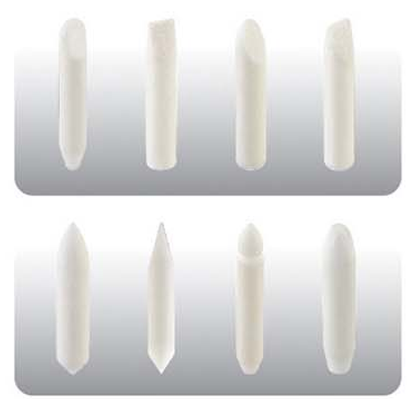

产品系列 Series	唇彩笔、甲油笔系列 Lip gloss/Nail care pencil series
产品编号 Code	ZY-502 A

产品灌料尺寸 Filling size	
料体容量: Capacity	3.5ML

名称 Name	材料 Material
笔套 (Top cap)	PP
内笔套 (Inner cap)	PP
笔杆 (Barrel)	PP
尾塞 (End Plug)	PP
纤维头 (Nib)	Nylon
卷包芯 (Tamper)	Fiber

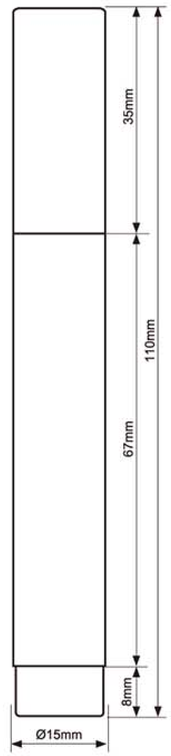

纤维头
Nylon

烧结头
PE

产品系列 Series	唇彩笔、甲油笔系列 Lip gloss/Nail care pencil series
产品编号 Code	ZY-502B

产品灌料尺寸 Filling size	
料体容量: Capacity	3.5ML

名称 Name		材料 Material
笔套	(Top cap)	PP
笔杆	(Barrel)	PP
尾塞	(End Plug)	PP
纤维头或(烧结头)	(Nib)	Nylon / PE
卷包芯	(Tamper)	Fiber

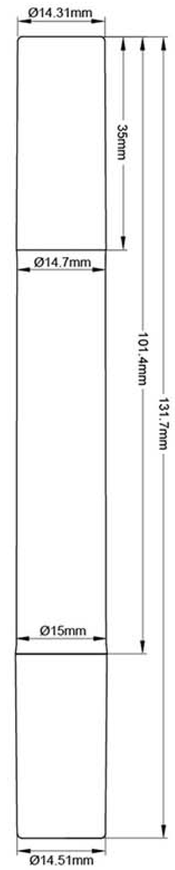

产品系列 Series	唇彩笔、甲油笔系列 Lip gloss/ Nail care pencil series
产品编号 Code	ZY-502C

产品灌料尺寸 Filling size	
料体容量 Capacity	3.6ml

名称 Name	材料 Material
笔套1(Cap 1)	PP
笔杆(Bareel)	PP
笔套2(Cap 2)	PP
纤维头(Nib)	Nylon
烧结头(Stamper)	PE
卷包芯(Tamper)	Fiber

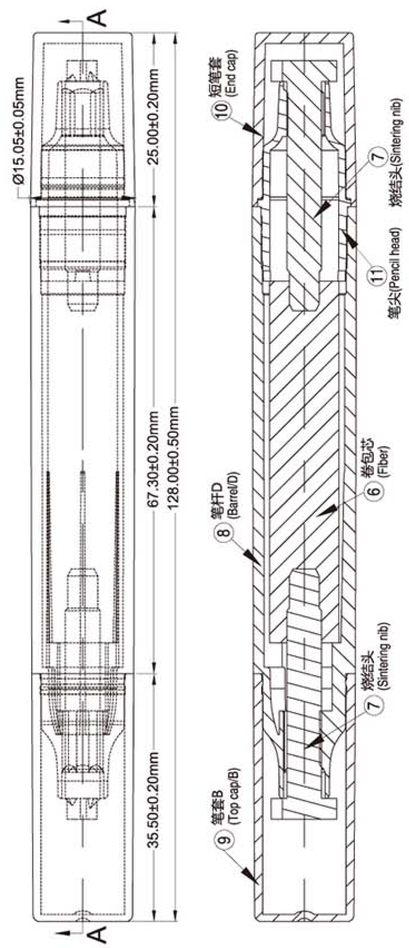

产品系列 Series	唇彩笔、甲油笔系列 Lip gloss/ Nail care pencil series
产品编号 Code	ZY-502D

产品灌料尺寸 Filling size		名称 Name	材料 Material
料体容量 Capacity	3.5ml	笔套1 (Cap 1)	PP
		笔杆 (Bareel)	PP
		笔套2 (Cap 2)	PP
		笔尖 (Pencil head)	PP
		纤维头(Nib)	Nylon
		烧结头(Stamper)	PE
		卷包芯(Tamper)	Fiber

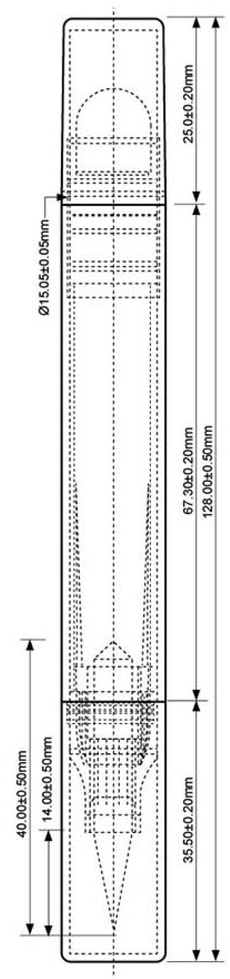

产品系列 Series	唇彩笔、甲油笔系列 Lip gloss/ Nail care pencil series
产品编号 Code	ZY-502E

产品灌料尺寸 Filling size		名称 Name	材料 Material
料体容量 Capacity	3.5ml	笔套 (Top cap)	PP
		笔杆 (Barrel)	PP
		卷包芯 (Tamper)	Fiber
		笔尖 (Pen head/B)	PP
		纤维头 (Nib/B)	Nylon
		段笔套 (End cap)	PP
		乳胶棉 (Sponge)	EPDM(NBR)