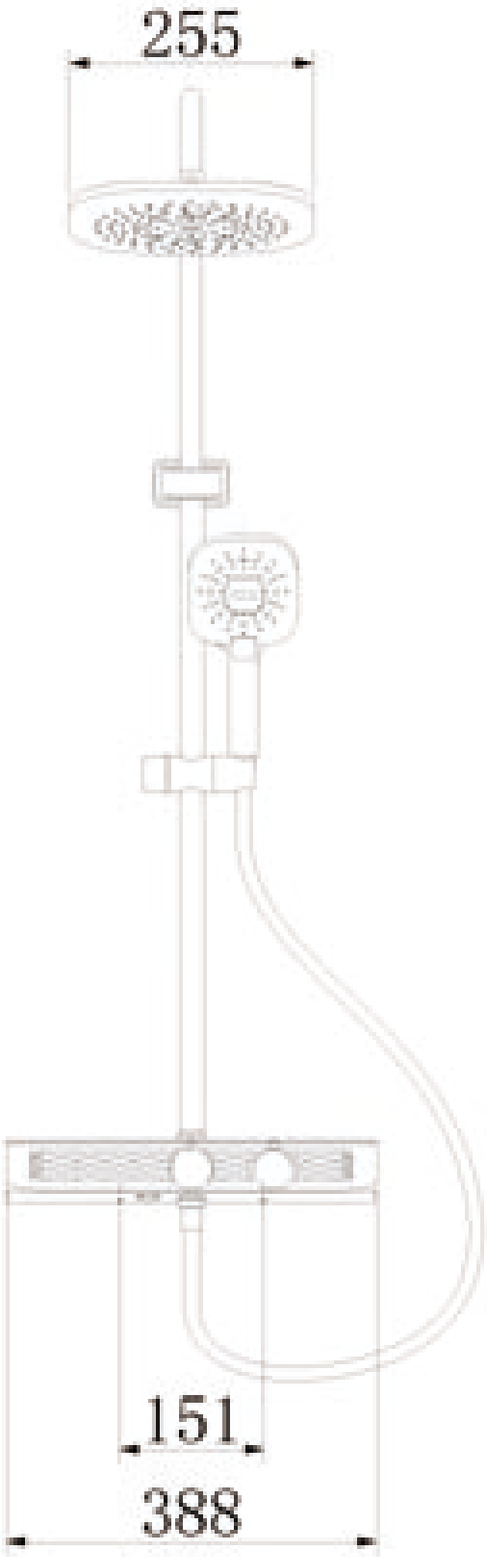
255
151
388

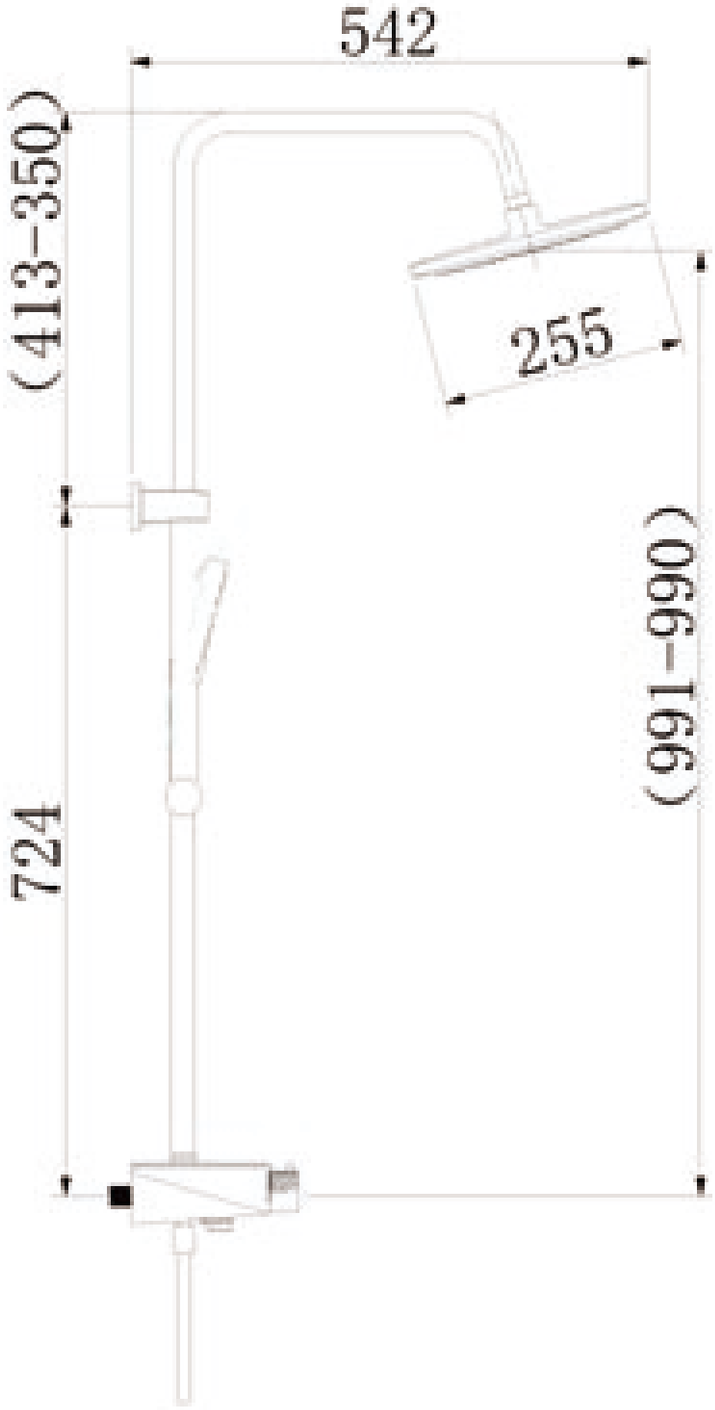
542
(413-350)
255
724
(991-966)