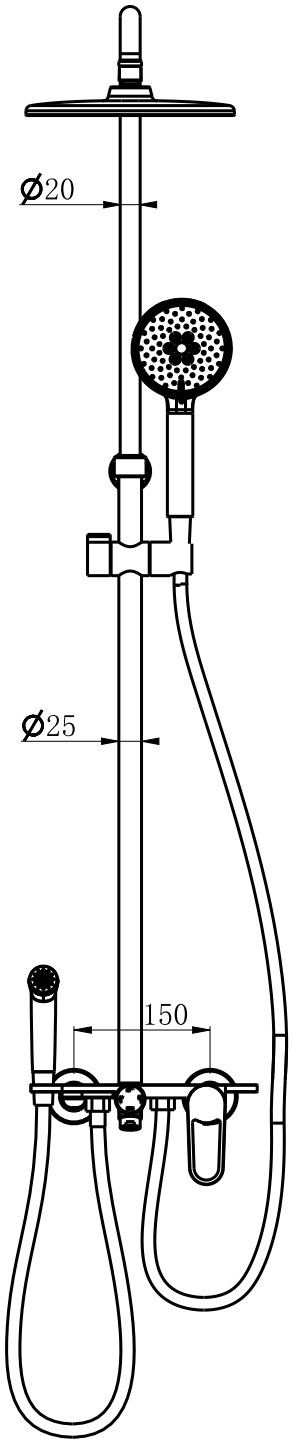
Ø20
Ø25
150

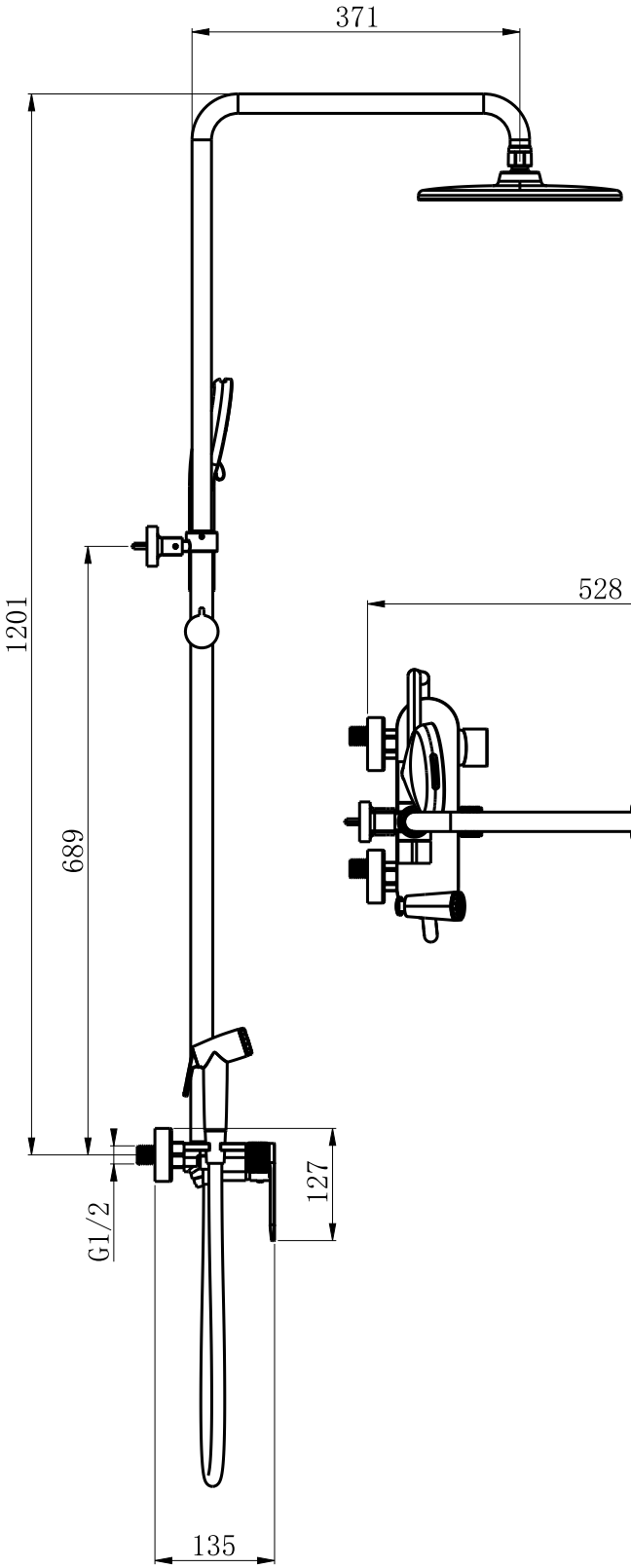
371
1201
689
G1/2
127
135

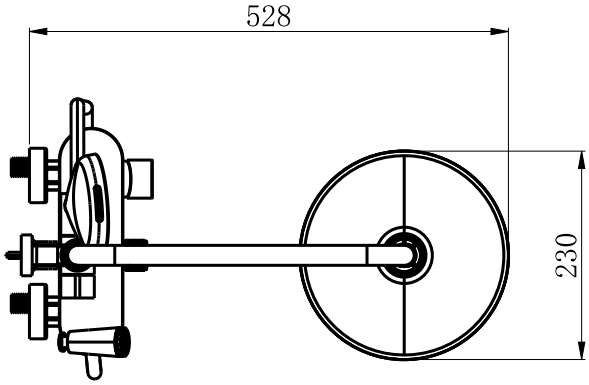
528
230